DETALIUL H
Sc. 1:20

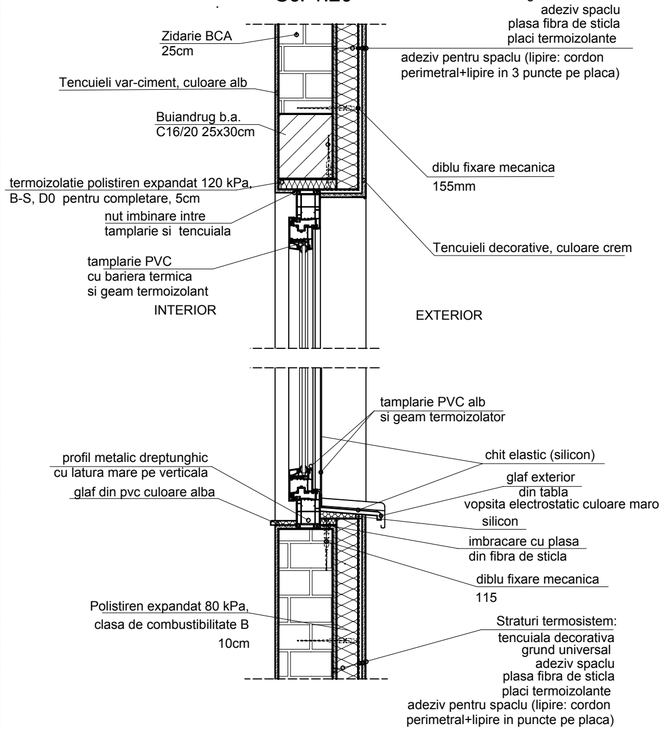

DETALIU DE COLT
TESERE PLACI TERMOIZOLANTE SI ARMARE

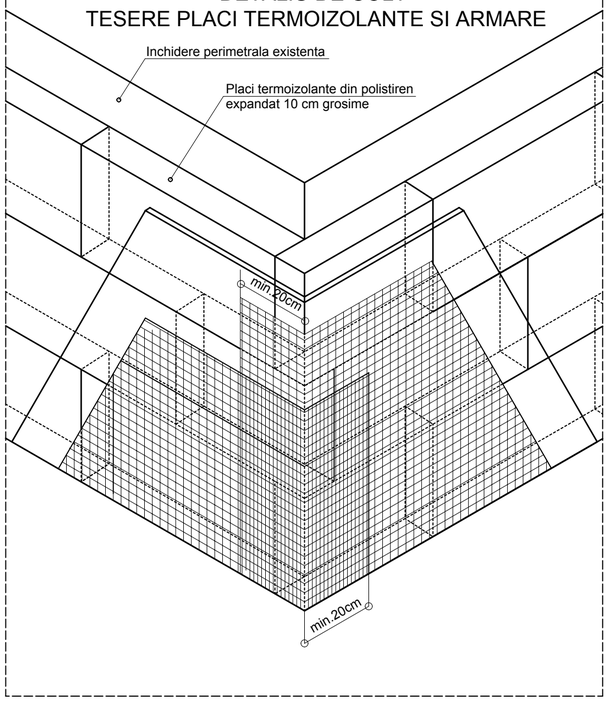

DETALIU
ARMARE GOL FEREASTRA

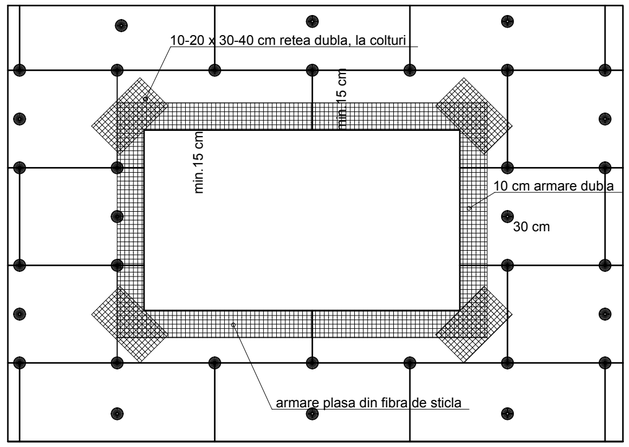

NOTA:
Inainte de aplicarea termosistemului se va curata suprafata de praf
Se vor executa eventuale reparatii la tencuieli
Zonele desprinse de tencuiala se decoperteaza si se retencuiesc
Pentru ancorarea corecta a termosistemului, lungimea diblurilor va fi stabilita de constructor cu acordul proiectantului, dupa realizarea de sondaje ale grosimii tencuielii de fatada
Placile de polistiren se vor lipi cu adeziv de spaclu asezat in cordon perimetral plus 3 puncte

DIBLUIRE COLTURI
IMBINAREA PLACILOR DE POLISTIREN LA COLT IESIND

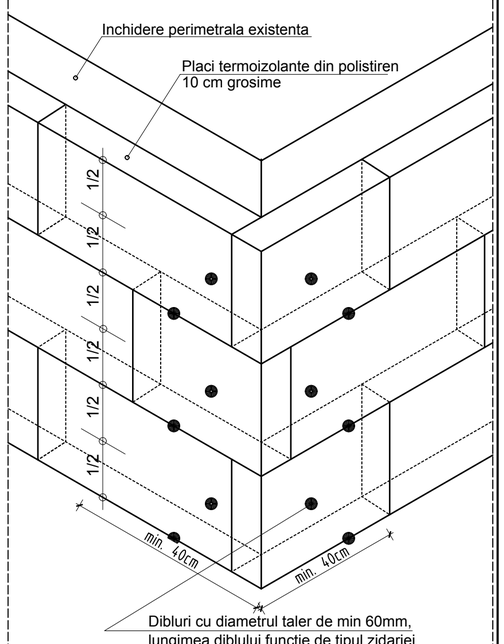

SECTIUNE ORIZONTALA
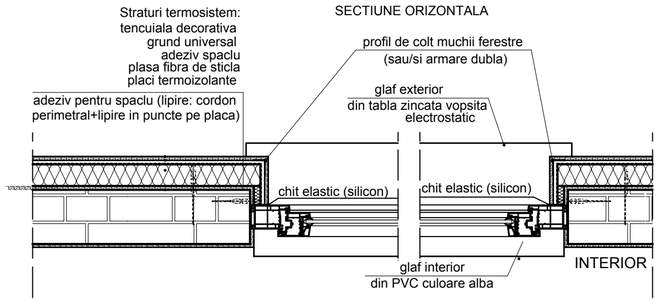

SECTIUNE ORIZONTALA IMBINARE DE COLT
Sc 1:20

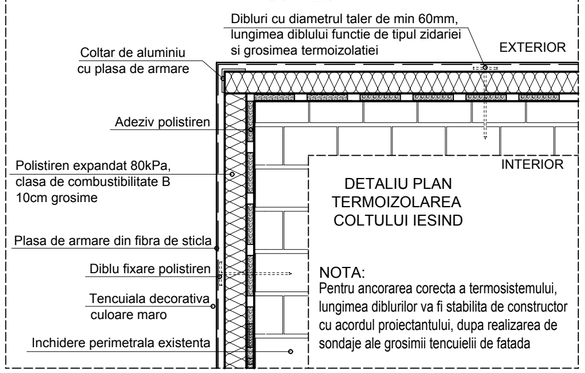

DETALIU PLAN
TERMOIZOLAREA
COLTULUI IESIND

NOTA:
Pentru ancorarea corecta a termosistemului, lungimea diblurilor va fi stabilita de constructor cu acordul proiectantului, dupa realizarea de sondaje ale grosimii tencuielii de fatada

DETALIUL G
Sc. 1:20

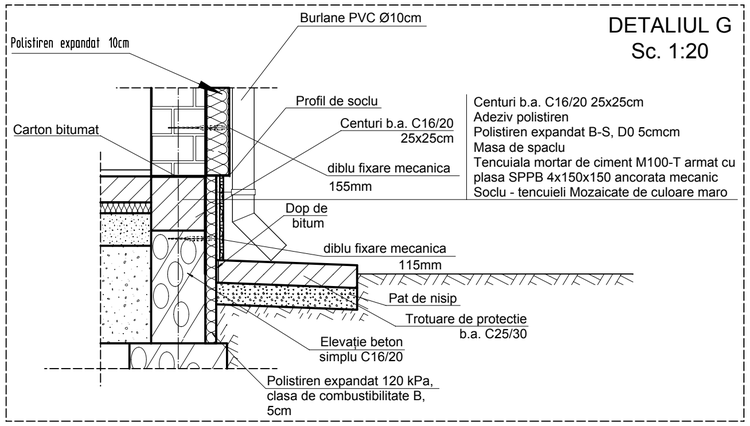

DETALIU
PROFIL DE SOCLU
CU LACRIMAR

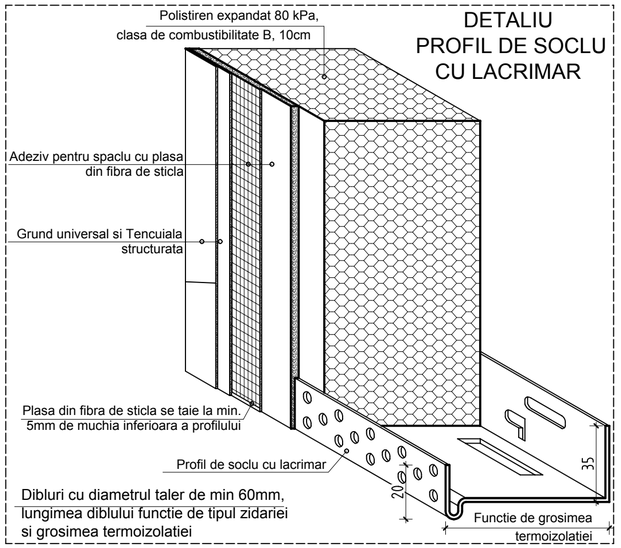

Dibluri cu diametrul taler de min 60mm,
lungimea diblului functie de tipul zidariei
si grosimea termoizolatiei

POZITIONARE DIBLURI - CUI CU ROZETA

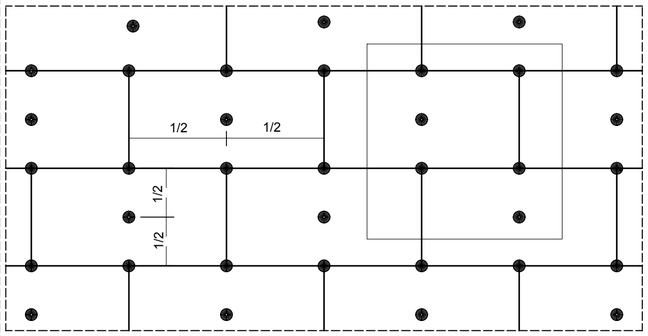

Varianta recomandata
Necesar: cca.6 dibluri/mp cu diametrul taler de min 60mm,
lungimea diblului functie de tipul zidariei si grosimea termoizolatiei

VARIANTE DE DIBLUIRE

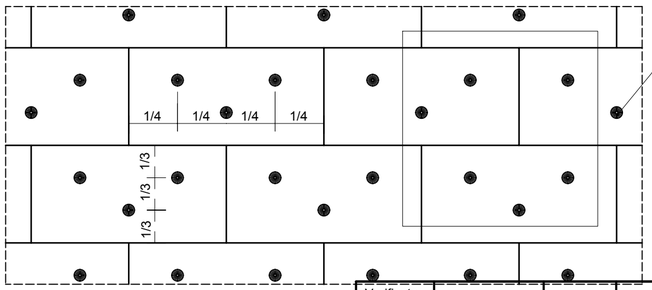

Dibluri cu diametrul taler de min 60mm,
lungimea diblului functie de tipul zidariei
si grosimea termoizolatiei

Varianta
Necesar: cca.6 dibluri/mp cu diametrul taler de min 60mm,
lungimea diblului functie de tipul zidariei si grosimea termoizolatiei

NOTA:
Prezenta plansa se va consulta impreuna cu plansele de arhitectura

Verificator				
	Nume	Semnătură	Cerinţa	REFERAT / EXPERTIZA Nr. / Data

SC ARCHISTUDIO SRL
CUI RO18844274 J20/1028/2006
Petrosani, Hunedoara
Tel0722779324; Fax:0354819354; proiectare2006@yahoo.com

Beneficiar:
MUNICIPIUL PETROSANI
Str. 1 Decebrie 1918, nr. 93, Petrosani, jud. Hunedoara

Nr. pr.: 6-10/2016

Specificaţia	Nume	Semnătură
Şef proiect	Arh. C.A. Frăţilă	
Arhitectura	Arh. C.A. Frăţilă	
Rezistenţă	Ing. N. Joiţa	
Grafică	Ing. A. Filip	

Scara: 1:20
Data: 02.2016

Titlu proiect: LUCRARI DE CONSTRUCTII PUNCTE, CENTRALE SI RETELE TERMICE PE GAZE NATURALE PENTRU SCOALA GIMNAZIALA NR. 6 mun. Petrosani, str. Independentei, nr. 37, judetul Hunedoara

Faza: P.T.+D.E

Titlu planşă: "DETALIU POLISTREN SI TENCUIELI"

Nr. Pl. A04

LUCRARE C.A.D. - NR. 1160/04.06.2007 LICENTA CALCULUL STRUCTURILOR NR. 1682/11.12.2006